ИНСТРУКЦИЯ ПО СБОРКЕ

Тумба «Марко»(1600)

пр.КН.НМ.95.04.00.00.00

Габаритные размеры:
Ширина: 1602 мм
Высота: 384 мм
Глубина: 508 мм

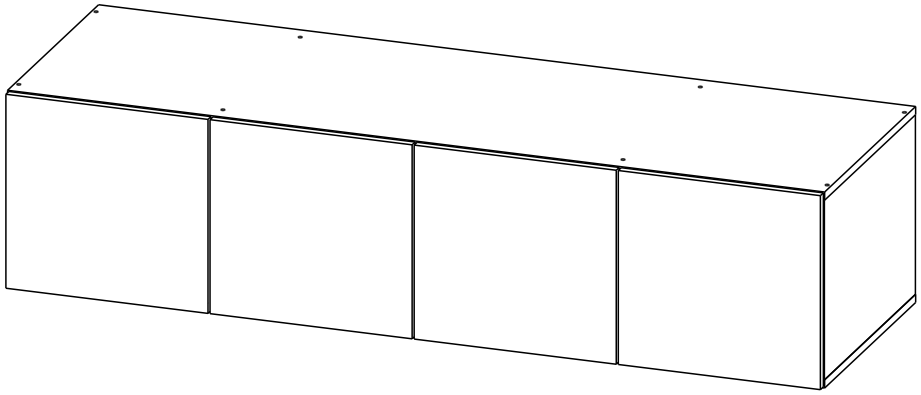

ЭЛМЕКО мебельная фабрика	Тумба 95.04 «Марко»(1600)
	Гарантийный срок: Мебель бытовая - 24 мес., мебель для сидения и лежания - 18 мес. Срок службы 10 лет
Соответствует требованиям ТР ТС 025/2012 ТУ 31.09.10-003-89876601-2022 Дата изготовления_____	ООО МФ "Олимп-мебель" 606400 Россия, Нижегородская обл., г.Балахна, ул.Челюскинцев 27 ЕАЭС N RU Д-RU.PA03.B.82294/22 Мебель бытовая корпусная на каркасе из древесных материалов (кроме детской)

РУССКИЙ

Важная информация
Внимательно прочитайте.
Необходимо тщательно следовать всем рекомендациям.

Сохраните эту информацию для справок в дальнейшем.

ВНИМАНИЕ!

Опрокидывание мебели может стать причиной получения серьезных травм или даже привести к смерти. Чтобы предотвратить опрокидывание, необходимо обеспечить стационарное крепление мебели к стене с помощью крепежных аксессуаров.

Материалы стен различаются, поэтому крепежные средства не прилагаются. Используйте крепежные средства, подходящие для материала стен в вашем доме. Для выбора подходящих крепежных средств обратитесь в специализированный магазин.

ENGLISH

Important information
Read carefully
Follow each step of the instruction care fully

Keep this information for further reference

WARNING!

Serious or fatal crushing injuries can occur from furniture tip-over. To prevent this furniture from tipping over it must be permanently ixed to the wall with the wall attachment devices.

Fastening devices for the wall are not inc luded since different wall materials require different types of fastening devices. Use fastening devices suitable for the walls in your home. For advice on suitable faste ning devices, contact your local speciali zed dealer.

Гарантии изготовителя

Гарантийный срок эксплуатации изделия составляет: мебель бытовая – 24 мес., мебель для сидения и лежания, мебель детская – 18 мес., мебель детская для сидения и лежания – 12 мес. Гарантийный срок при розничной продаже через торговую сеть исчисляется со дня продажи мебели.

В период гарантийного срока изготовитель гарантирует ремонт изделий или его замену, если потребителем не нарушены правила транспортирования, хранения сборки и эксплуатации.

Претензии предъявляются потребителем непосредственно в торговую организацию, в которой была приобретена мебель, предъявив настоящую «инструкцию по сборке» и копию товарного чека.

Предприятие-изготовитель оставляет за собой право вносить изменения в конструкцию изделия (в том числе замену фурнитуры), не ухудшающие его конструктивные и эксплуатационные характеристики.

Важно: *сохраняйте, пожалуйста, инс трукцию в случае повторной сборки мебели или рекламаций. В случае составления рекламации пользуйтесь обозначениями из данной инструкции по сборке.*

С условиями гарантийного обслуживания, а также с рекомендациями по обслуживанию и эксплуатацией за мебелью ознакомлен: _____ (подпись клиента)

Спецификация материалов						
Поз.	Обозначение	Наименование	Длина, мм	Ширина, мм	Толщина, мм	Кол-во, шт
2	КН.НМ.95.04.00.00.01	Ст. горизонтальная	1602	490	16	2
3	КН.НМ.95.04.00.00.02	Ст. вертикальная	352	490	16	4
4	КН.НМ.95.04.00.00.03	Дверь	380	396	16	4
5	КН.НМ.95.04.00.00.04	Ст. задняя ДВПО	380	1597	2,5	1

Инструменты

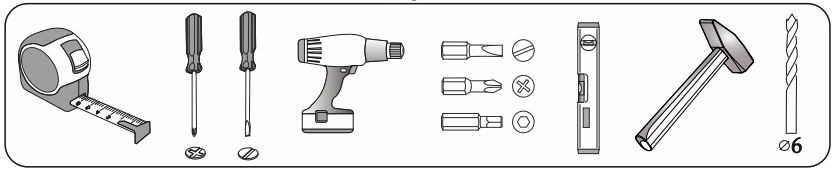

Важно:*внешний вид фурнитуры может отличаться от указанного!!!*

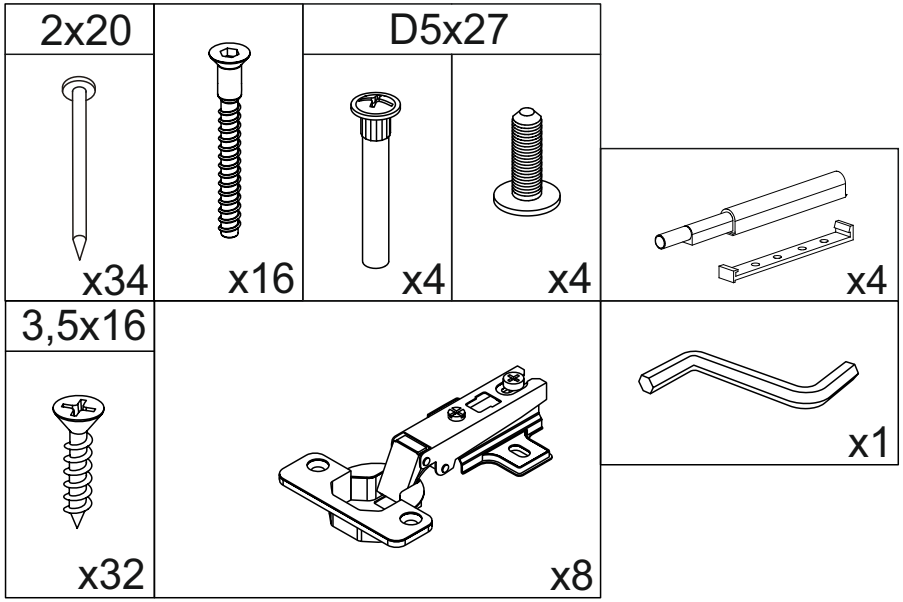



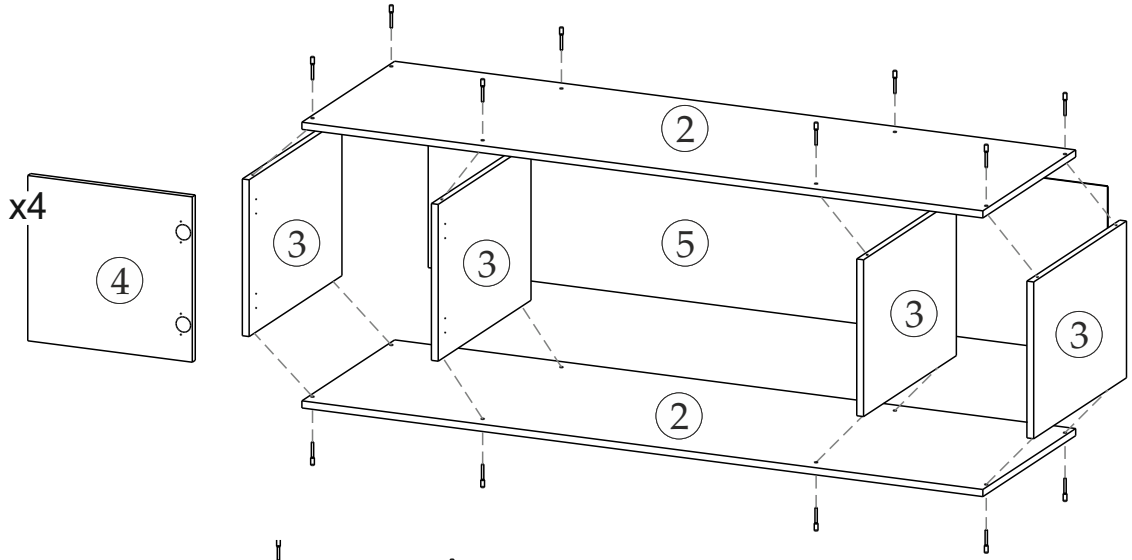

1

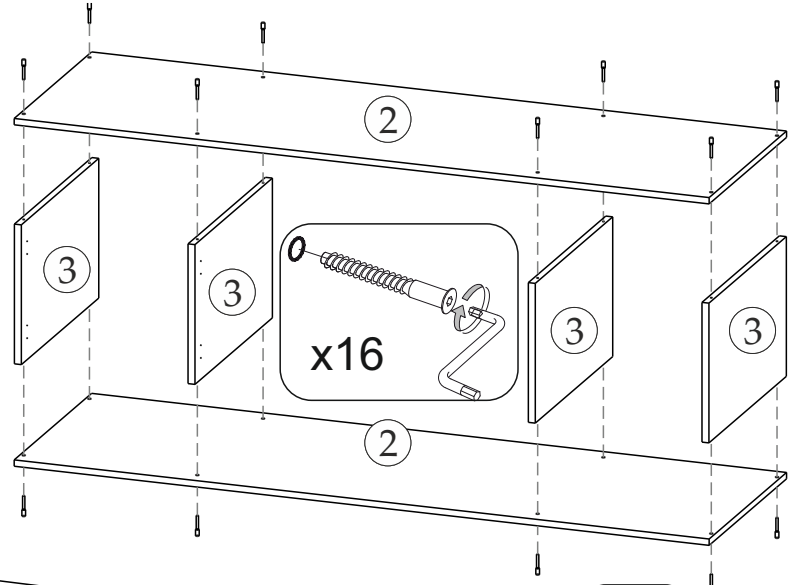

2

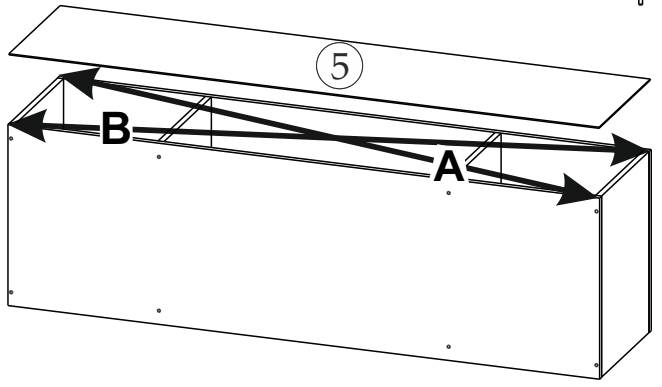



A=B

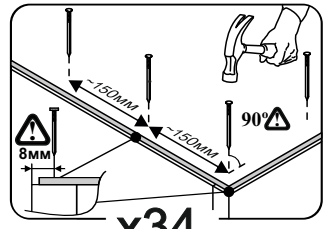

x34

3

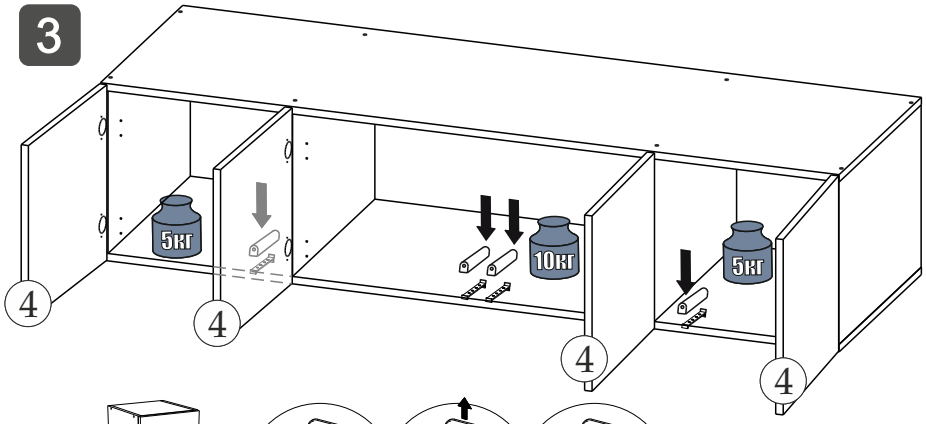

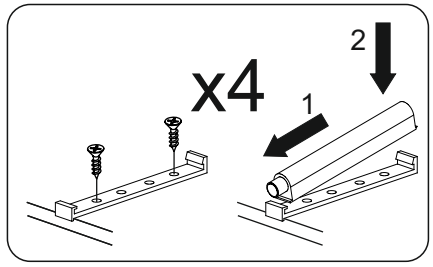

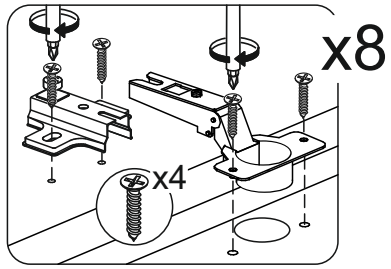

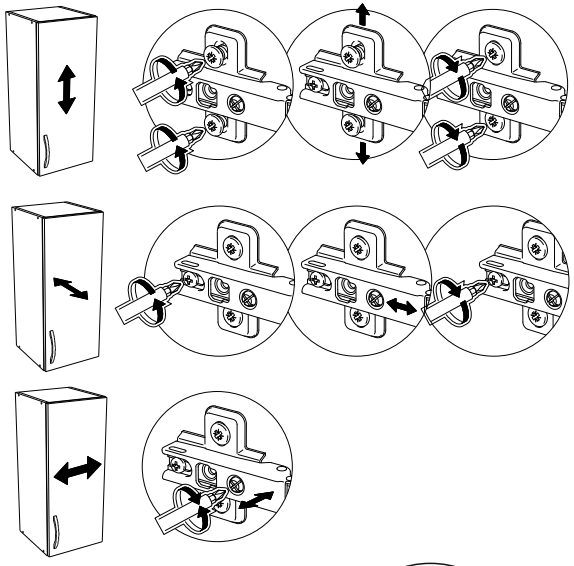

4

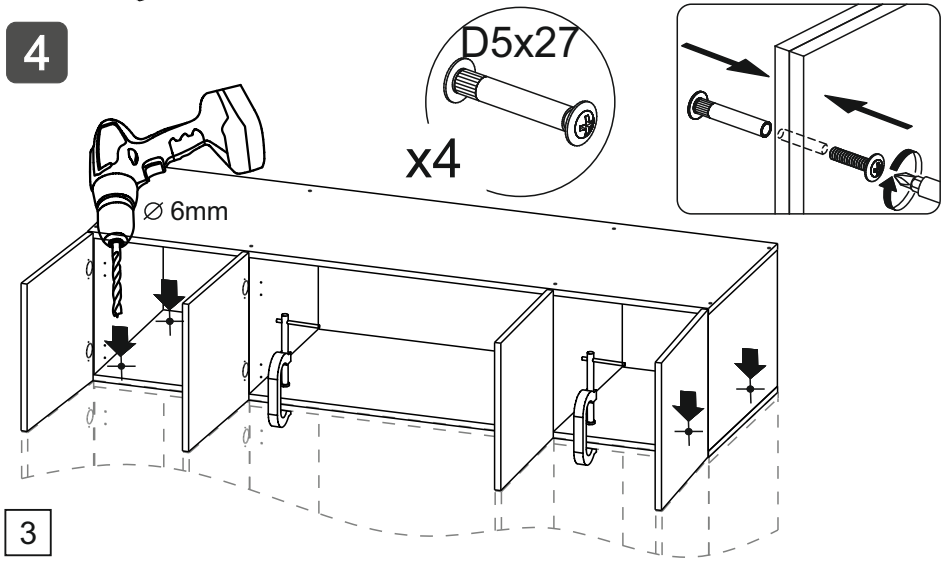

END